露出タイプ

Tokteck－I（露出タイプ）
手動開閉ハンドルボックス
品番：TK－OP－SH001B

手動用ハンドル
品番：TK－OP－F007A

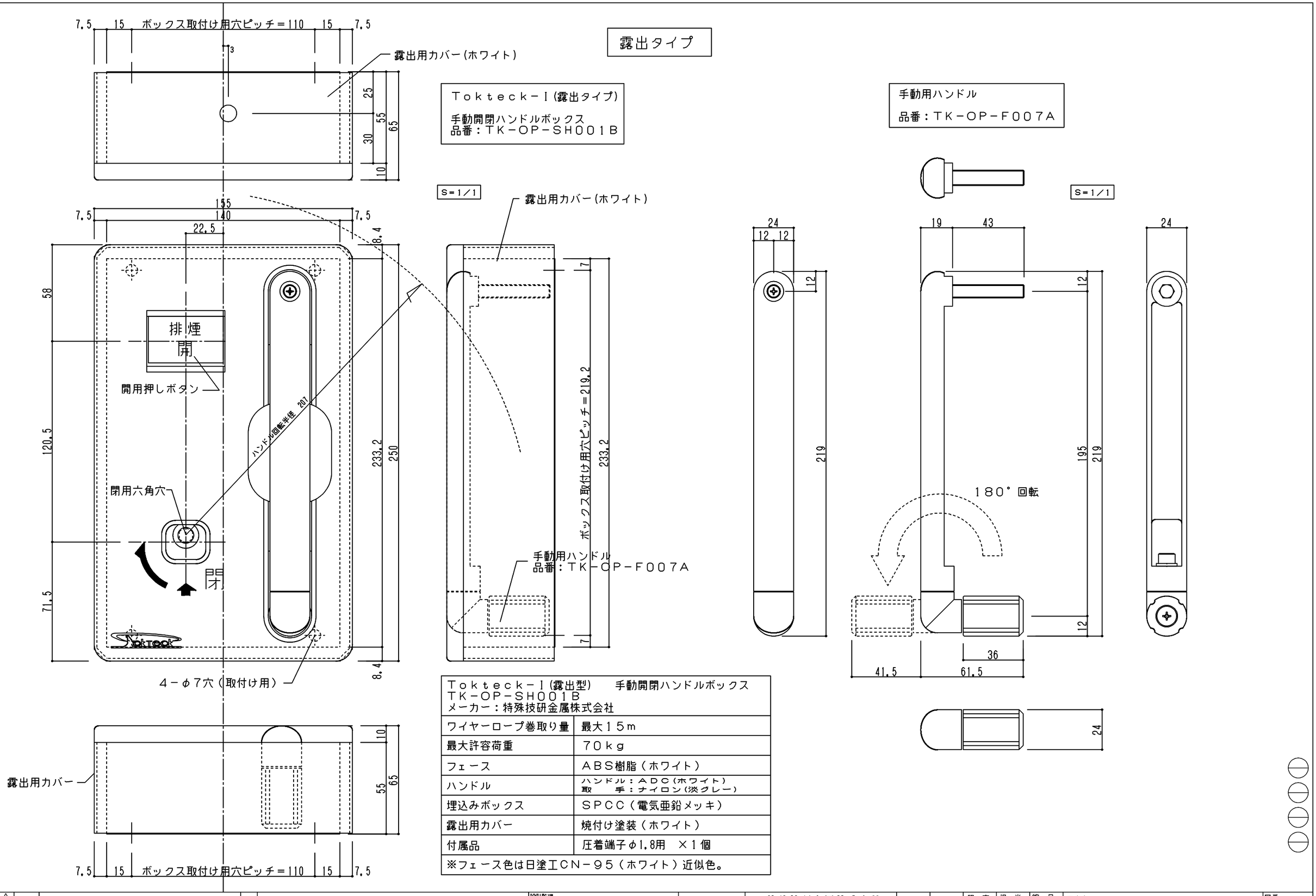

Tokteck－I（露出型）　手動開閉ハンドルボックス TK－OP－SH001B メーカー：特殊技研金属株式会社	
ワイヤーロープ巻取り量	最大15m
最大許容荷重	70kg
フェース	ABS樹脂（ホワイト）
ハンドル	ハンドル：ADC（ホワイト） 取　手：ナイロン（淡グレー）
埋込みボックス	SPCC（電気亜鉛メッキ）
露出用カバー	焼付け塗装（ホワイト）
付属品	圧着端子φ1.8用　×1個
※フェース色は日塗工CN－95（ホワイト）近似色。	

訂正	特記事項	設計監理 殿 月 日	特殊技研金属株式会社	月 日	月 日	照査 月 日	担当 月 日	縮尺 1：1	工事名	図番
		施工 殿 月 日							図面名 TK－OP－SH001B TK－OP－F007A	枚の内