シリーズ：ＴＤ１ＨＬ
（片側開閉）900×2500タイプ
図面名　：外観姿図

ＮＳコード：ＮＳＨＬ

△は排水穴位置を示す

▲ はケーシング位置を示す
２ヶ所中1ヶ所に設定
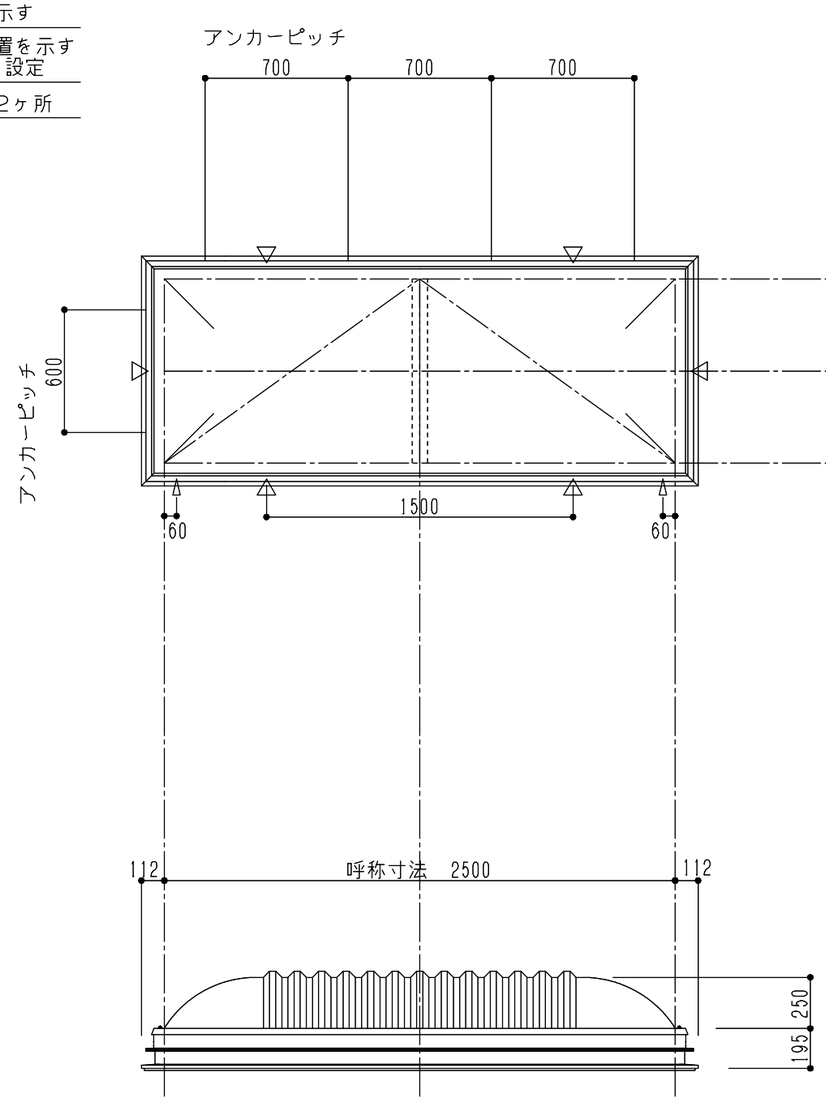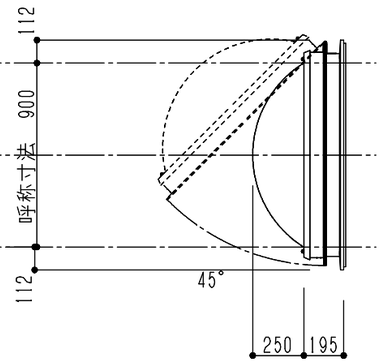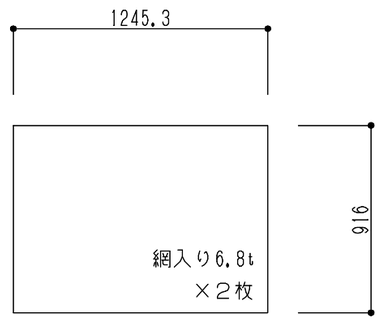
アンカー数量　１２ヶ所